# SCHNÄPPCHEN-SEITE

## Wenn weg, dann weg

www.bedienteile.de

Spezial Sonderkonditionen für Aktion:
STERNGRIFFE ähnlich DIN 6336

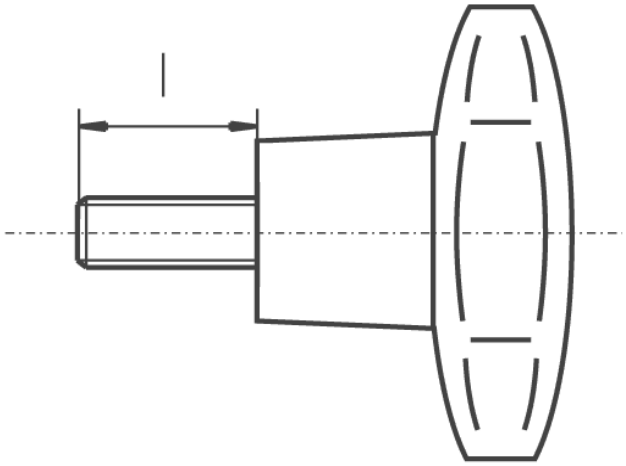

**Material:** **Sterngriff** aus Kunststoff FS 31 **Duroplast** / Farbe: Schwarz
Gewindestift aus verzinktem Stahl ( Artikel: 2415135 gelb verzinkt )

| Artikel Nr. | Griff Durchmesser | Gewinde-Größe | Lagerbestand | Preis für 100 Stück | Preis bei kompletter Abnahme |
|---|---|---|---|---|---|
| | | | | | |
| 2414025 | 40 mm | M 6 x 25 | 233 Stück | Euro 30,00 | Euro 62,00 |
| 2414030 | 40 mm | M 6 x 30 | 793 Stück | Euro 30,00 | Euro 244,00 |
| | | | | | |
| 2415125 | 50 mm | M 10 x 25 | 355 Stück | Euro 45,00 | Euro 135,00 |
| 2415135 | 50 mm | M 10 x 35 g. | 320 Stück | Euro 54,00 | Euro 142,00 |
| | | | | | |
| 2416020 | 63 mm | M 10 x 20 | 439 Stück | Euro 57,00 | Euro 202,00 |
| | | | | | |
| 2418050 | 80 mm | M 12 x 50 | 231 Stück | Euro 113,00 | Euro 208,00 |

**Sterngriff ähnlich DIN 6336 D Buchse**

| | | | | | |
|---|---|---|---|---|---|
| 24061.9 | 63 mm | 12 H7 | 388 Stück | Euro 64,00 | Euro 210,00 |

**Helmut Kassner GmbH & Co. KG** **Kohlfurther Str. 62** **42349 Wuppertal** **Fon: 0202-2 47 11 33**

Alle Artikel sind aus einer Konkursmasse übernommen, unbenutzt und evt. staubig. Angebot gilt nur solange Vorrat reicht. Wir versenden diese Artikel nur gegen Vorauskasse, Preise sind zuzüglich MwSt.
Die Versandgebühren betragen ca. Euro 8,00 je Sendung. Den genauen Betrag fragen Sie bitte kurz an.
Eine Verrechnung mit anderen Aktionen ist leider nicht möglich.

Für alle Lieferungen gelten ausschließlich unsere ihnen bekannten AGB (Stand 01.2004), die wir Ihnen auch unter www.bedienteile.de zum Herunterladen anbieten oder auf Wunsch gerne per Briefpost übersenden.