Innengewinde

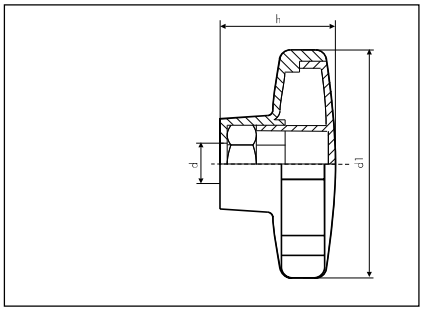

Unsere Sterngriffe werden vorwiegend im Maschinen- und Gerätebau, bei Sport- und Trimmgeräten, sowie bei Rehabilitationsmittel eingesetzt.
Um ein unbeabsichtigtes herausdrücken des Deckel – durch die Mutter oder Schraube - zu vermeiden, bieten wir ein Sicherungsblech an. Schraube oder Mutter werden dadurch axial gesichert. Dadurch entfällt das aufwendige Aufdrehen einer Sicherungsmutter
Bei ihrer Bestellung setzen Sie einfach ein „S" – für Sicherungsblech - hinter unsere Bestellnummer.

Werkstoff
Handgriff aus Thermoplast

Oberfläche
matt

Farben
Schwarz
andere Farben auf Anfrage
auch zweifarbig

Bestell-Nr.	Ø	d1	h
24530	**M5**	32	20
24531	**M6**	32	20
24542	**M6**	43	24
24543	**M8**	43	25
24545	**M12**	43	25
24553	**M8**	54	28
24554	**M10**	54	29
24563	**M8**	64	31
24564	**M10**	64	32
24565	**M12**	64	35

Bestellbeispiel: 24642-S

Außengewinde

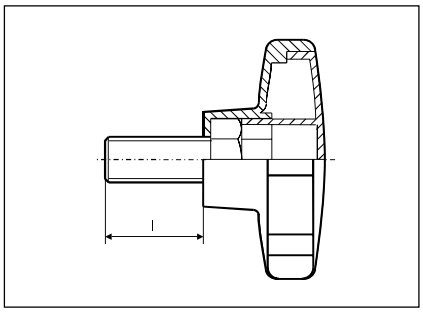

Unsere Sterngriffe werden vorwiegend im Maschinen- und Gerätebau, bei Sport- und Trimmgeräten, sowie bei Rehabilitationsmittel eingesetzt.
Um ein unbeabsichtigtes herausdrücken des Deckel – durch die Mutter oder Schraube - zu vermeiden, bieten wir ein Sicherungsblech an. Schraube oder Mutter werden dadurch axial gesichert. Dadurch entfällt das aufwendige Aufdrehen einer Sicherungsmutter
Bei ihrer Bestellung setzen Sie einfach ein „S" – für Sicherungsblech - hinter unsere Bestellnummer.

Werkstoff
Griff aus Thermoplast
Schraube aus Stahl

Oberfläche
Stahlteile verzinkt und blau chromatiert
Festigkeitsklasse 5.8

Farben
Schwarz
andere Farben auf Anfrage
auch zweifarbig

Bestell-Nr.	Ø	Schraubenlänge in mm (abzüglich einer Einbautiefe von 2 mm)											
24630	**M5**	10	15	20	25	30	35	40					
24631	**M6**	10	15	20	25	30	35	40					
24642	**M6**	10	15	20	25	30	35	40					
24643	**M8**	10	15	20	25	30	35	40	45	50	60	70	80
24645	**M12**	10	15	20	25	30	35	40	45	50	60	70	80
24653	**M8**	10	15	20	25	30	35	40	45	50	60	70	80
24654	**M10**	10	15	20	25	30	35	40	45	50	60	70	80
24663	**M8**	10	15	20	25	30	35	40	45	50	60	70	80
24664	**M10**	10	15	20	25	30	35	40	45	50	60	70	80
24665	**M12**	10	15	20	25	30	35	40	45	50	60	70	80

Bestellbeispiel: 24642-S